# Mokað tvisvar í viku

Frá og með þriðjudegi í þessari viku verður vegurinn norður í Árneshrepp opnaður tvisvar í viku. Fréttvefurinn Litlihjalli hefur eftir Jóni herði Elíassyni, rekstrarstjóra Vegagerðarinnar á Hólmavík, að mokað verði á þriðjudögum og föstudögum ef veður og snjóalög leyfa. Snjólétt hefur verið á Ströndum í vetur eins og annars staðar á landinu og vegurinn norður hefur mikið til verið jeppafær. Vegna lítilla snjóalaga hefur Vegagerðin sent moksturstæki norður nokkrum sinnum í vetur þrátt fyrir mokstursregluna sem kveður á um að ekki sé mokað fyrr en eftir 20. mars.

**Mokstur í Árneshreppi. Mynd úr safni.**


Óháð fréttablað á Vestfjörðum

BÆJARINS BESTA

Stofnað 14. nóvember 1984 · Fimmtudagur 23. mars 2017 · 12. tbl. · 34. árg. ·Ókeypis eintak


# Tangverslun og líkkistusmiðjan fá sinn sess í Hæstakaupstað

**Bræðurnir Úlfur og Gísli við vegginn sem prýðir mynd af verslun Leo.**

**Kristinn á verkstæði sínu.**

Það er búið að vera mikið um að vera í gamla verslunarhúsinu í Hæstakaupstað á Ísafirði er þeir Hamraborgarbræður Úlfur Þór og Gísli Elís Úlfarssynir, sem nú eiga húsið, hafa ásamt vöskum iðnaðarmönnum umbreytt rýminu á jarðhæðinni í íbúð. Það eitt og sér er kannski ekki í frásögur færandi, nema að haldið er í heiðri hluta þeirrar starfsemi sem verið hefur í húsinu fram til þessa.

Í síðustu viku var þar að störfum Örn Smári Gíslason hjá Fánasmiðjunni á Ísafirði við að setja á einn vegginn risastóra útprentaða ljósmynd sem tekin var í kringum aldamótin 1900, á dögum verslunar stórkaupmannsins Leonhards Tang sem tók við Hæstakaupstaðarverslun árið 1890 af Hans. A Clausen. Verslun Tangs var öflug og var hann einnig bæði útgerðarmaður og frumkvöðull, en um tíma framleiddi hann bæði gosdrykki og sælgæti á Ísafirði. Árið 1918 seldi Tang verslunina, en hún hélt áfram í svipaðri mynd næsta áratuginn. Er Nathan & Olsen hættu verslun árið 1928 lagðist Hæstakaupstaðarverslun af sem slík.

Fleiri hafa komið við sögu þessa fallega húss sem byggt var árið 1873. Meðal þeirra sem höfðu aðsetur í þeim enda hússins sem nú er verið að vinna í, er smiðurinn Kristinn Leví Jónsson sem rak þar verkstæði frá 1958, fyrst í samstarfi við félaga sinn Sigurð H. Bjarnason, en eftir andlát hans árið 1985 var Kristinn þar einn og fékkst hann aðallega við líkkistusmíði og einnig gerði hann upp gömul húsgögn. Enn má oft heyra í daglegu tali fólks vísað til hússins sem líkkistusmiðjunnar, en Kristinn var með rekstur sinn þar allt til ársins 2002, er líkamleg heilsa leyfði ekki meir. Kristinn og verkstæðið hans fá einnig sinn sess í íbúðinni þar sem gerður hefur verið útstillingargluggi sem hefur að geyma verkfæri Kristins, vinnusvuntu, líkkistunagla, ljósmyndir og ýmsa smámuni.

Húsið, sem stendur við Austurvöll, var komið í mikla niðurníðslu en hefur undanfarin ár smátt og smátt verið að snúa til fyrri glæsileika og eru nú í því tvær íbúðir á jarðhæð og hefur ytra byrði hússins verið tekið í gegn, en efri hæðirnar tvær bíða þess að ganga í endurnýjun lífdaga.

*bryndis@bb.is*


HAMRABORG

Hamraborg ehf • Hafnastræti 7
Sími 456 3166

HAMRABORG SAMLOKA Geymist við 0-4°C
með hangikjöti og salati

HAMRABORG SAMLOKA Geymist við 0-4°C
með roastbeef

HAMRABORG SAMLOKA Geymist við 0-4°C
með kjúklingasalati

HAMRABORG SAMLOKA Geymist við 0-4°C
með rækjum og eggjum

Alltaf nýsmurt

**Útgefandi:** *Athafnagleði ehf., kt. 690715-0740*
**Afgreiðsla og ritstjórn:** *Mánagötu 2, Ísafirði, sími 456 4560*
**Ritstjóri BB og bb.is:** *Bryndís Sigurðardóttir, 896 9838, bb@bb.is*
**Ábyrgðarmaður:** *Bryndís Sigurðardóttir.*
**Blaðamaður:** *Smári Karlsson, 866-7604, smari@bb.is*
**Auglýsingar:** *Sími 456 4560, auglysingar@bb.is*
**Prentvinnsla:** *Litróf ehf.*
**Upplag:** *2.200 eintök*
**Dreifing:** *Íslandspóstur. Dreift án endurgjalds inn á öll heimili á norðanverðum Vestfjörðum*
**Stafræn útgáfa:** *www.bb.is / facebook.com/pages/bbis*
**Önnur útgáfa:** *Á ferð um Vestfirði*
*ISSN 1670-021X*

**Tekið er á móti auglýsingum á póstfangið bb@bb.is. Auglýsingar þurfa að berast fyrir kl. 17 á mánudögum fyrir útgáfudag sem er almennt á fimmtudögum.**

## Ritstjórnargrein

# Suðupottur sjálfbærra hugmynda

Það verður aldrei of oft sagt, mannauðurinn er okkar verðmætasta auðlind og endalaust má flytja fréttir af menningarviðburðum og uppátækjum athafnafólks hér á svæðinu. Undirbúningur Skíðaviku og tónlistarhátíðarinnar Aldrei fór ég suður er nú í hámarki og út um allan bæ leggur fólk nótt við dag, langflest launalaust, við undirbúning og allir njóta afrakstursins. Suðurgata heitir nú Aldrei fór ég Suðurgata til heiðurs þessari frábæru hátíð og hún mætti svo gjarnan heita það um ókomna tíð. Aldrei fór ég suður er komin í sögubækurnar og er jafnmikilvæg og allir þessir karlar og kerlingar (aðallega þó karlar) sem hafa fengið nafn sitt greypt í götuheiti. Það væri aldeilis skemmtilegt fyrir til dæmis Háskólasetur Vestfjarða að hafa aðsetur á Aldrei fór ég Suðurgötu 12, afar viðeigandi.

En það eru fleiri en menningarvitarnir sem auðga og bæta líf okkar alla daga, hún Hildur Dagbjört Arnardóttir stendur nú fyrir gerð svokallaðra sjálfbærnilista. „Til að íbúarnir hér viti af öllum möguleikunum hér og geti þar af leiðandi oft tekið ákvörðun um að auka sjálfbærni bæjarins og vinnuframboð“ segir hún í færslu á facebook og óskar eftir upplýsingum um hvaða vörur og þjónusta er í boði hér á svæðinu. Hildur hefur heldur betur sett sitt mark á mannlífið eftir að hún snéri aftur vestur, hún stendur fyrir ræktunarfélaginu Gróanda sem gefur íbúunum kost á að rækta sjálfir grænmetið sitt og hún hefur sömuleiðis vakið rækilega athygli á ofnotkun umbúða. Ef einhver á skilið knús vikunnar þá er það Hildur, endilega klappið henni á öxlina fyrir sitt framlag eða faðmið hana hraustlega.

Af landsmálunum ber það helst til tíðinda að stór hluti Arionbanka hefur verið seldur, enginn virðist vita nákvæmlega hver er kaupandinn og ekki er hægt að lá landanum það að fá kvíðahnút í magann, er stjórnvöldum treystandi. Er almannahagur hafður til hliðsjónar? Við stýrið núna eru nánast þeir sömu og sigldu okkur í kaf hér um árið, við erum ekki öll búin að gleyma því og þangað viljum við ekki fara aftur. Mikið væri nú gott ef við gætum treyst stjórnvöldum.

*BS*

**Skemmtikvöldið hefur ávallt mælst vel fyrir hjá íbúum Hlífar sem fjölmenna. Mynd úr safni.**

# Skemmtikvöld Lions haldið á Hlíf

Á föstudagskvöld verður árlegt skemmtikvöld Lions haldið á Hlíf. Skemmtikvöldið sem hefur verið haldið allar götur frá því er Hlíf tók til starfa, hefur verið vel tekið af íbúum og segir Bjarndís Friðriksdóttir formaður Lionsklúbbs Ísafjarðar skemmtikvöldin veita félagsmönnum ómælda ánægju. Á skemmtikvöldinu verður veglegt kaffihlaðborð og skemmtidagskrá, þar sem Benni Sig mun meðal annars troða upp. Þá verður spilað bingó og hafa fyrirtæki í bænum lagt til fjölda glæsilegra vinninga og má meðal annars krækja sér þar í flugferð með Flugfélagi Íslands.

Skemmtikvöldið verður sem áður segir föstudaginn 24.mars og hefst það klukkan 19.30.

*annska@bb.is*

ÍSAFJARÐARBÆR

## Sumarstörf hjá Ísafjarðarbæ 2017

### Íþróttamannvirki Ísafjarðarbæjar

Íþróttamannvirki Ísafjarðarbæjar auglýsa eftir sundlaugarvörðum í sumarstörf í sundlaugarnar á Ísafirði, Suðureyri, Flateyri og Þingeyri. Æskilegast er að viðkomandi geti hafið störf í lok maí 2017 eða eftir nánara samkomulagi. Um er að ræða 100% starf í vaktavinnu.

### Vinnuskóli Ísafjarðarbæjar – Yfirflokkstjóri

Vinnuskóli Ísafjarðarbæjar auglýsir eftir yfirflokkstjóra. Vinnuskólinn er útiskóli sem í sumar hefur aðsetur í Fjarðarstræti og Sundhöllinni, Austurvegi 9. Æskilegast er að viðkomandi geti hafið störf í lok maí 2017 eða eftir nánara samkomulagi. Um er að ræða 100% starf.

### Vinnuskóli Ísafjarðarbæjar - Almennur flokkstjóri

Vinnuskóli Ísafjarðarbæjar er útiskóli þar sem starfið gefur einstaka möguleika á að njóta útivistar og eiga þátt í að prýða umhverfið í Ísafjarðarbæ. Óskað er eftir ábyrgðarfullum flokkstjórum til starfa á Ísafirði og Þingeyri. Æskilegast er að viðkomandi geti hafið störf í lok maí 2017 eða eftir nánara samkomulagi. Um er að ræða 100% störf.

---

Launakjör eru samkvæmt samningum launanefndar sveitarfélaga við VerkVest/FOSVest. Umsóknarfrestur um ofangreind störf er til og með **4. apríl 2017.**

Frekari upplýsingar um störfin má nálgast á vef Ísafjarðarbæjar (www.isafjordur.is) undir „Störf í boði hjá Ísafjarðarbæ“.

BÓNUS BÓNUS BÓNUS BÓNUS BÓNUS

# Gott í matinn

88% Kjöt

900g

**Kjúklingaréttur fyrir fjóra**

Hrærið Mangó Chutney og Sweet Chilli sósu saman og setjið yfir bringur í eldfast mót, kryddað eftir smekk. Sett í ofn á 180 gráður í ca. 30 mín. 250 ml rjóma hellt yfir í restina þegar ca. 10 mín eru eftir af eldunartíma.

Fljótlegt og gott fyrir aðeins **1.875kr.**

**1.179** kr. 900 g

**ES Kjúklingabringur**
Frosnar, 900 g, danskar

**179** kr. 295 ml

**TP Sweet Chilli Sósa**
295 ml

**259** kr. 340 g

**Heima Mangó Chutney**
340 g

**258** kr. 250 ml

**MS Rjómi**
250 ml

## GOTT VERÐ Í BÓNUS

FERSK nanbrauð

**298** kr. 250 g

**Stonefire Nanbrauð**
Fersk, 2 teg., 250 g

NÝTT Í BÓNUS

Matarmikil súpa
FULLELDUÐ
Aðeins að hita

**1.598** kr. 1kg

**Mexíkósk Kjúklingasúpa**
1 kg

**1.479** kr. kg

**KS Lambalærissneiðar**
Frosnar

**1.298** kr. kg

**Íslandslamb Lambalæri**
Ferskt, sérskorið

**1.598** kr. kg

**Norðanfiskur Karfahnakkar**
Beinhreinsaðir, ferskir

**1.698** kr. kg

**Norðanfiskur Karfahnakkar**
Beinhreinsaðir, ferskir, kryddaðir

**2.298** kr. kg

**Norðanfiskur Laxaflök**
Beinhreinsuð, fersk

**2.398** kr. kg

**Norðanfiskur Laxaflök**
Beinhreinsuð, fersk, krydduð

BÓNUS EKKERT BRUÐL

**Opnunartími í Bónus:** Mánudaga-Fimmtudaga; 11:00-18:30 • Föstudaga; 10:00-19:30 • Laugardaga; 10:00-18:00 • Sunnudaga; 12:00-18:00

Verð gildir til og með **26. mars** eða meðan birgðir endast

# Einn blár strengur á Aldrei fór ég suður

Einn blár strengur er átaksverkefni til vitundarvakningar um kynferðislegt ofbeldi gegn drengjum. Verkefnið er leitt af kennurum og nemendum við heilbrigðisvísindasvið Háskólans á Akureyri og er það unnið í samstarfi við alþjóðleg samtök 1bluestring.org. Nafn verkefnisins vísar til þess að erlendar rannsóknir sýna að einn af hverjum sex drengjum verða fyrir kynferðislegu ofbeldi fyrir 18 ára aldur, og segir Ísfirðingurinn Sigrún Sigurðardóttir sem er ein helsta hvatamanneskjan að verkefninu, ekkert í okkar samfélagi sem benda til þess að eitthvað minna sé um það hér á landi.

„Einn blár strengur kom til Íslands í ágúst 2016. Ég var þá að leita mér að rannsóknum um kynferðislegt ofbeldi gegn drengjum vegna doktorsrannsóknar minnar og fann upplýsingar um verkefnið á netinu.“ Segir Sigrún sem starfar sem lektor við heilbrigðisvísindasvið Háskólans á Akureyri og hefur skrifað doktorsritgerð við Háskóla Íslands sem fjallar m.a. um reynslu karlmanna af kynferðislegu ofeldi í æsku og áhrif þess á heilsufar og líðan. Sigrún hafði áður skoðað sömu mál í reynsluheimi kvenna í meistararitgerð sinni og í kjölfarið fór hún af stað með heildræn meðferðarúrræði, Gæfusporin, sem einnig er hluti af doktorsverkefni hennar.

„15 ára sonur minn er mikill gítarleikari og honum fannst verkefnið mikil snilld og bað mig að panta fyrir sig einn streng. Ég sendi póst út og fékk strax svar frá Gary Foster í Ástralíu sem bauðst til að senda mér ýmsan varning tengdan verkefninu. Þar með fór boltinn að rúlla. Sonur minn fór svo með bláa strenginn í gítartíma hjá Magna Ásgeirs sem fannst þetta svo flott hugmynd að hann var til í að vera með og kynna verkefnið og fékk því bláan streng. Þá benti ég nemendum mínum í námskeiðinu Sálræn áföll og ofbeldi við HA á hvað væri hægt að gera frábæra hluti í tengslum við mjög svo erfitt viðfangsefni og bauð þeim jafnframt að gera eitthvað með það. Þannig hélt boltinn áfram að rúlla.

Ég var áfram í tölvupóstsamskiptum við Gary og sagði honum að mikill áhugi væri fyrir verkefninu hér á landi og var í framhaldinu ákveðið að hafa ráðstefnu í Háskólanum á Akureyri 20. maí þar sem fjallað verður um kynferðislegt ofbeldi gegn drengum. Þá verður einnig vinnusmiðja með karlmönnum sem þolendum kynferðisofbeldið þann 22. maí.“ Nánari upplýsingar um ráðstefnuna má finna á heimasíðunni www.alltumofbeldi.is. og þá má einnig lesa um verkefnið á fésbókarsíðu þess.

### Mikilvægt samstarf við tónlistarfólk

Margir tónlistarmenn hafa þegar lagt verkefninu lið með því að setja bláan streng í gítara sína og má þar nefna Bubba Morthens sem til að mynda spilaði með bláan streng á Þorláksmessutónleikum sínum í Hörpu og nú hefur rokkhátíðin Aldrei fór ég suður slegist í lið með átakinu:

„Það er mér því mjög kært að koma með einn bláan streng í minn heimabæ og hleypa þar af stað vitundarvakningu. Það er líka táknrænt fyrir mig því ég var búsett á Ísafirði þegar ég byrjaði að vinna rannsókn mína á karlmönnum sem þolendur kynferðislegs ofbeldis í æsku og tók fyrsta viðtalið þar fyrir sjö árum.“

Sigrún nefndi samstarf við AFÉS er hún hitti forsprakka hátíðarinnar Mugison, er hann hélt tónleika norðan heiða í haust. Tók hann vel í hugmyndina og það gerði einnig Kristján Freyr rokkstjóri í framhaldinu og mun Einn blár strengur vera á Aldrei fór ég suður og hafa tónlistarmenn tekið afar vel í það að leggja sín lóð á vogaskálar verkefnisins.

„Það er mjög mikilvægt fyrir verkefnið að komast í samstarf við svo flotta rokkhátíð til að vekja athygli á þessum erfiðu málum sem kynferðislegt ofbeldi er, sérstaklega gegn drengjum. Með því að koma verkefninu á stað þar sem margt ungt fólk kemur saman náum við til fleiri, sérstaklega drengjanna og karlanna sem við viljum ná til. Kynferðislegt ofbeldi gegn drengjum og karlmönnum er mjög dulið því karlar segja síður frá en konur.“ Segir Sigrún og að það virðist fylgja þeim meiri skömm og sjálfsásökun: „Fordómar í samfélaginu og þeirra eigin fordómar gera það að verkum að þeir lifa oft í þrúgandi þögn. Þessi málaflokkur hefur einnig fengið frekar litla athygli hér á landi og meiri fókus verið á konur og því eru margir karlar þarna úti sem búa yfir þessu ljóta leyndarmáli sem litar allt þeirra líf og samskipti þeirra við vini, maka og börn sín.“

„Við erum mjög þakklát fyrir að komast í samstarf við Aldrei fór ég suður og sjáum þar möguleika að ná til fleiri einstaklinga en við gætum annars gert, tónlist er ein besta boðleiðin fyrir svona erfið mál og með þessu átaki vonumst við til þess að það verði hvatning fyrir karlmenn að leita sér hjálpar, í því felst frelsið og það er engin skömm af því.“ Segir Sigrún og bendir á að leita megi hjálpar víða:

„Stígamót kemur t.d. til Ísafjarðar og tekur á móti körlum jafnt sem konum, Aflið á Akureyri taka einnig á móti körlum jafnt sem konum og þar er opinn sími allan sólarhringinn og Drekaslóð í Reykjavík taka einnig á móti körlum jafnt sem konum. Hjálparsími Rauða krossins, 1717 er einnig opinn fyrir þolendur ofbeldis og Blátt áfram hefur nýlega stofnað stuðningshópa fyrir foreldra barna sem hafa orðið fyrir kynferðislegu ofbeldi.“

*annska@bb.is*

**Bubbi Morthens er meðal þeirra sem tónlistarmanna sem skartað hefur bláum streng og það munu tónlistarmenn á Rokkhátíð Alþýðunnar einnig gera.**


ÍSAFJARÐARBÆR

**Urðarvegs-brekka, Ísafirði Endurgerð**

Dagsetning opnunar: 2. apríl 2017

Ísafjarðarbær óskar eftir tilboðum í verkið „Urðarvegsbrekka endurgerð“.

Um er að ræða endurbyggingu Urðarvegsbrekku. Uppúrgröft götu, endurnýjun lagna, lagningu neðra burðarlags og jöfnunarlags undir oktandekk. Þá skal gera gangstétt í stað þeirrar sem nú er og leggja gangstétt upp með Bæjarbrekku og ofan á stoðvegg sem skal reisa inn með Seljalandsvegi.

Helstu stærðir eru:

| | |
|---|---|
| Gröftur | 1280 m³ |
| Neðra burðarlag | 1170 m² |
| Jöfnunarlag | 1170 m² |

Verkinu skal vera að fullu lokið í 10. ágúst 2017.

Útboðsgögn verða til afhendingar á minnislykli hjá Ísafjarðarbæ, Hafnarstræti 1, 400 Ísafirði frá og með 23. mars 2017. Tilboðin verða opnuð hjá Ísafjarðarbæ í Stjórnsýsluhúsinu, 2. hæð, 2. apríl 2017 klukkan 11.00 að viðstöddum þeim bjóðendum sem þess óska.



Lekkert & Smart

Hafnarstræti 8 - Ísafirði - Sími: 896 3364

**Til sölu**

er lífstíls- og gjafavöruverslunin Lekkert og Smart á Ísafirði

Í versluninni fást vörur frá mjög vinsælum framleiðendum eins og Crabtree & Evelyn, House Doctor, Meraki, Nicolas Vahé og Kreafunk. Í Lekkert og Smart er hægt að fá hluti sem gæla við öll skynfæri; sjón, bragðlauka, heyrn, snertingu og ilmskyn.
Verslunin er notaleg með fallegt og mikið úrval og er á besta stað við aðalverslunargötu bæjarins.
Vertu Lekkert og Smart og láttu drauminn rætast.
Fáðu upplýsingar í síma 866-9812

Crabtree & Evelyn
house doctor
meraki
Nicolas Vahé
KREAFUNK
CREATIVE FUNCTION

# Blásarinn prófaður á Hrafnseyrarheiði

Einn af vorboðunum á Vestfjörðum er þegar að vegirnir yfir Hrafnseyrar- og Dynjandisheiðar eru opnaðir, oftar en ekki eftir margra mánaða vetrarlokanir. Hyllir nú mögulega undir þá tíð að Vestfirðingar þurfi ekki að aka 450 kílómetra leið á milli byggðalaga á norður- og suðursvæðum fjórðungsins, en á föstudag mátti sjá Gunnar Sigurðsson byrja að ryðja Hrafnseyrarheiði í blíðskaparveðri. Guðmundur Björgvinsson verkstjóri hjá Vegagerðinni á Vestfjörðum, segir að ekki sé víst að heiðin verði opnuð alveg á næstunni en verið sé að kanna aðstæður til opnunar, jafnframt því sem verið er að prófa snjóblásara Vegagerðarinnar eftir allsherjar viðgerð. Guðmundur segir þó tíðarfar vetrarins geta gefið ástæðu til bjartsýni þar sem ákaflega snjólétt hafi verið á Vestfjörðum. Ákvörðun um opnun heiðanna verður tekin í vikunni.

*annska@bb.is*

# Landsel fækkar mikið

Niðurstöður úr landselatalningu Hafrannsóknarstofnunar árið 2016 gefa til kynna að fækkun hafi átt sér stað í stofni landsela á Íslandi. Stofninn er nú 77% minni en þegar hann var fyrst metinn árið 1980 og 32% minni en árið 2011, þegar stofnstærðarmat yfir alla strandlengju landsins var síðast framkvæmt. Taldir voru samtals 3.383 selir á allri strandlengju landsins úr Cessna 207 og er út frá því metið að áætluð stofnstærð sé 7.652 selir. Samkvæmt stjórnunarmarkmiðum íslenska landselsstofnsins skal halda stofninum í 12.000 selum en niðurstöður gefa til kynna að hann sé nú um 36% minni en sem því nemur.

Samkvæmt verndarflokkun International Union for the Conservation of Nature (IUCN) er því landselurinn talinn í útrýmingarhættu. Lítið er vitað um mögulega orsakaþætti fækkunarinnar en í skýrslu Hafrannsóknarstofnunar er sagt líklegt að meðafli í fiskveiðum og beinar selveiðar hafi getað höggvið djúp skörð í stofninn. Segir þar jafnframt að sökum þess hversu mikil fækkun virðist nú eiga sér stað sé sérstaklega mikilvægt að meta mögulega orsakaþætti í nákominni framtíð.

*annska@bb.is*

# Framkvæmdaleyfi vegna Dýrafjarðarganga gefið út

Bæjarstjórn Ísafjarðarbæjar hefur samþykkt útgáfu framkvæmdaleyfis til Vegagerðarinnar vegna jarðganga milli Arnarfjarðar og Dýrafjarðar í Ísafjarðarbæ. Auglýsing um útgáfu leyfisins birtist í Lögbirtingablaðinu fyrir helgi. Tilboð í verkið voru opnuð hjá Vegagerðinni 26. janúar síðastliðinn. Lægsta tilboðið áttu tékkneska verktakafyrirtækið Metrosta í samvinnu við Suðurverk. Tilboðið hljóðaði upp á tæplega 8,7 milljarða króna, 93% af áætlun um verktakakostnað.

Samkvæmt áliti Skipulagsstofnunar um mat á umhverfisáhrifum frá 17. maí 2013 eru ekki sett skilyrði fyrir framkvæmdaleyfinu. Hins vegar telur Skipulagsstofnun að áhrif framkvæmdarinnar á fornleifar verði nokkuð neikvæð m.a. þar sem fyrir liggur að ekki verði hjá því komist að raska slíkum minjum. Stofnunin leggur áherslu á að farið verði í hvívetna eftir ábendingum Minjastofnunar Ísland.

Ísafjarðarbær setur fram eftirfarandi skilyrði fyrir útgáfu framkvæmdaleyfis: Vegna framkvæmda innan hverfisverndarsvæða H1 sbr. deiliskipulag og Aðalskipulag Ísafjarðarbæjar 2008-2020 skal leitast við að varðveita sérkenni svæðanna, þ.e. menningar og náttúruminjar á afskekktum svæðum og hálendi.

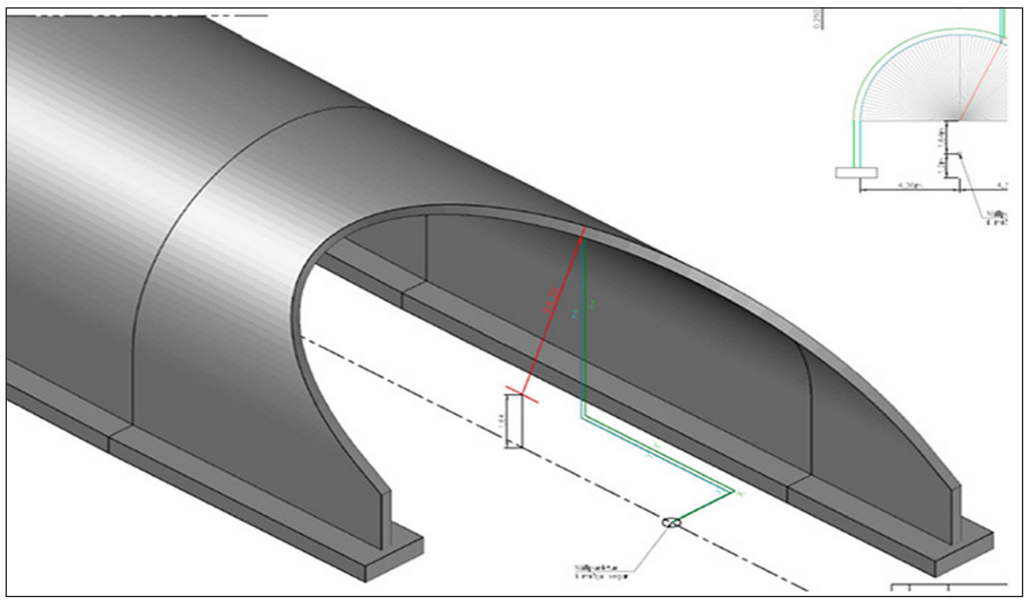

**Snið af göngunum.**

HRINGIÐAN
LIST | MENNING | DÆGURMÁL

## Sportið í beinni

**fimmtudagur 23. mars**
18:00 WGC: Dell Match Play
19:00 MD 2017: Fimmgangur F1
19:00 Þór Akureyri - KR
19:05 Fram - Breiðablik
21:00 Domino's körfuboltakv.
23:00 Kia Classic Golf - LPGA
**föstudagur 24. mars**
17:00 Georgía - Serbía
17:00 Tyrkland - Finnland
18:00 WGC: Dell Match Play
19:00 8 liða úrslit Dominos karla
19:45 Spánn - Ísrael
19:45 Króatía - Ukraína
19:45 Írland - Wales
21:00 Domino's körfuboltakv.
23:00 Kia Classic Golf - LPGA
00:30 Kosovo - Ísland
02:55 F1: Ástralía - Æfing
05:50 F1: Ástralía - Tímataka
**laugardagur 25. mars**
14:00 WGC: Dell Match Play
17:00 Sviss - Lettland
17:00 Andorra - Færeyjar
17:00 Svíþjóð - Hvíta Rússland
19:45 Belgía - Grikkland
19:45 Portúgal - Ungverjaland
19:45 Búlgaría - Holland
22:00 Kia Classic Golf - LPGA
00:00 Invicta FC 22
04:30 F1: Ástralía - Kappakstur
**sunnudagur 26. mars**
14:00 WGC: Dell Match Play
16:00 England - Litháen
16:00 Azerbajan - Þýskaland
16:00 San Marino - Tékkland
18:45 Norður Írland - Noregur
18:45 Skotland - Slovenía
18:45 Danmörk - Rúmenía
19:00 8 liða úrslit Dominos karla
20:30 Houston Rkts - Oklah C Th
21:00 Domino's körfuboltakv
22:00 Kia Classic Golf - LPGA
**þriðjudagur 28. mars**
19:05 8 liða úrslit Dominos kv.
**miðvikudagur 29. mars**
19:05 8 liða úrslit Dominos kv.

## Helgarveðrið

**Á föstudag:**
Suðvestan 15-23 m/s og él, en hægari og þurrt austantil á landinu. Hiti 0 til 4 stig, en svalara til landsins. Hægara og úrkomuminna eftir hádegi. Vaxandi sunnanátt með rigningu vestantil um kvöldið og hlýnar.

**Á laugardag:**
Sunnan hvassviðri með rigningu og súld, en þurrt að mestu um landið norðaustanvert. Hiti 6 til 15 stig, hlýjast norðaustantil. Vestlægari um kvöldið, skúrir eða él og kólnar.

**Á sunnudag:**
Minnkandi suðvestanátt og dálítil él, en léttskýjað á austurhelmingi landins. Hiti 0 til 6 stig að deginum.

# Krossgátan

| | | | | | | | | | | | |
|---|---|---|---|---|---|---|---|---|---|---|---|
| | | | | | TRÉ | MYLJAST | ÆVIKVÖLD | | ÞYS | STAUR | STAL |
| | | | | BLÁKVARS | | | | | | | |
| | | | | ELDSNEYTI | | | | ARINN / SKRAPA | | | |
| | | | | SAMTALS | | | | | Í RÖÐ / MÖGLA | | |
| | | | | SNURFUSA / LÍTILL | | | | | | | VIÐ-BURÐUR |
| | ↓ | DÁÐ | SIGTI / UM-HVERFIS | | | | STÆKKA / NYTJAR | | | | |
| STANGA | | | | | | EFTIRRIT / UMFRAM | | | | | |
| ÚTMÁ | | | | | HARLA / HÓFDÝR | | | | | HRUMUR | |
| ÍÞRÓTTA-FÉLAG | | | ÞRAUT / STEIN-TEGUND | | | | | FLÝTIR / HLJÓÐFÆRI | | | |
| ALDUR | | | | SNAFS / ÞVENGUR | | | | | TVEIR EINS / ÁVÖXTUR | | |
| HNETA | | | | | | GERVI-BEITA / FÚI | | | | | BAUKUR |
| | | JARÐEFNI / LJÓÐ | | | | | STRÍPA / SKOP-LEIKRIT | | | | |
| SNÖKT | | | | | HÆRRA / BÓK-STAFUR | | | | | GUNGA | |
| ÁTT | | | VEGA / SKJÖGUR | | | | | RÖLT / SKRÁ | | | |
| GEGNSÆR | | | | KROPP / ÓNEFNDUR | | | | | UPP-HRÓPUN / TVEIR EINS | | |
| ÖTULL | | | | | | SÁLDRA | | | | | |
| | FAG | | | | SKEKKJA | | | | | | |


ENDURSKOÐUN VESTFJARÐA ehf
Sími í Bolungarvík 450 7900
Sími á Ísafirði 450-7910
Aðalstræti 19, 415 Bolungarvík • Hafnarstræti 9, 400 Ísafjörður

Fréttir og upplýsingar um réttindi og kjör á vinnumarkaði
www.verkvest.is
VERK VEST

# Á döfinni – Viðburðadagatal

**Viðburðadagatal Bæjarins besta er nýr farvegur til að koma upplýsingum um menningarviðburði eða fundi á framfæri við íbúa á norðanverðum Vestfjörðum. Hvar og hvenær það er sem skiptir máli og á vefnum má svo finna ítarlegri upplýsingar um viðburðina.**

| | | | | | | |
|---|---|---|---|---|---|---|
| | | | | **fim. 23. mars**<br>Árshátíð Grunnskóla Önundarfjarðar | **fös. 24. mars** | **lau. 25. mars**<br>Vinir í von |
| **sun. 26. mars** | **mán. 27. mars** | **þri. 28. mars** | **mið. 29. mars**<br>Árshátíð Grunnskólans á Ísafirði | **fim. 30. mars**<br>Árshátíð Grunnskólanna á Ísafirði og Suðureyri<br>Bæjarstjórnarfundur kl. 17:00 | **fös. 31. mars** | **lau. 1. apríl** |
| **sun. 2. apríl** | **mán. 3. apríl** | **þri. 4. apríl** | **mið. 5. apríl** | **fim. 6. apríl** | **fös. 7. apríl** | **lau. 8. apríl**<br>Vinir í von<br>**Leonard Cohen:**<br>A Memorial Tribute Edinborgarsalur kl 22:00<br>húsið opnar kl 21:00 |
| **sun. 9. apríl** | **mán. 10. apríl** | **þri. 11. apríl** | **mið. 12. apríl**<br>**Let it be:**<br>Bítla heiðurstónleikar Edinborgarsalur kl 21:00 | **fim. 13. apríl**<br>**Skírdagur**<br>**Let it be:**<br>Bítla heiðurstónleikar Edinborgarsalur kl 21:00 | **fös. 14. apríl**<br>**Föstudagurinn langi**<br>**Páll Óskar - Barnaball**<br>síðdegis frítt inn.<br>**Páll Óskar - Ball**<br>00:00-04:00 kr. 3.000 | **lau. 15. apríl**<br>**Aron Can og Emmsjé Gauti**<br>ball 00:00 til 3:00 |
| **sun. 16. apríl**<br>**Páskadagur**<br>**Apollo og Eyþór Ingi**<br>ball 00:00-04:00 | **mán. 17. apríl**<br>**Annar í páskum** | **þri. 18. apríl** | **mið. 19. apríl** | **fim. 20. apríl**<br>**Sumardagurinn fyrsti** | **fös. 21. apríl** | **lau. 22. apríl**<br>Vinir í von |
| **sun. 23. apríl** | **mán. 24. apríl** | **þri. 25. apríl** | **mið. 26. apríl** | **fim. 27. apríl**<br>Bæjarstjórnarfundur kl. 17:00 | **fös. 28. apríl** | **lau. 29. apríl** |

## Lausn á síðustu krossgátu

| | | | | | | | | | | |
|---|---|---|---|---|---|---|---|---|---|---|
| | | | | | HVÍNA | LALLA | KVK. NAFN | | AFBROT | OTA | ÚT |
| | | | | ÞRÓTTUR | H | R | E | Y | S | T | I |
| | | | | LENDING | V | Ö | R | KK NAFN / SAMSETNING | Ö | R | N |
| | | | | VONSKAN | I | L | L | S | K | A | N |
| | | | | MÁLHELTI | S | T | A | M | ÁTT / TITRA | N | A |
| | ↓ | FRAMBURÐUR | ÓÐ | SAMTÖK / AÐ | S | A | RÍKI Í ARABÍU / ROTNA | Í | R | A | N |
| HRÆÆTA | N | Á | Æ | T | A | SPREI / LIÐAMÓT | Ú | Ð | I | BEIJAKI | HNETA |
| FUGL | O | R | R | I | RÝMA / SELUR | H | L | I | Ð | R | A |
| Í RÖÐ | R | S | SKAPLYNDI / AÐRAKSTUR | L | U | N | D | UMFRAM / ARÐA | A | U | K |
| ODDI | N | E | S | MINNKA / RIFTUN | R | É | N | A | SKÓLI / HÖND | M | A |
| FÍFLAST | A | T | A | S | T | VESÆLL / RELLA | A | R | M | U | R |
| | B | ASI / NIÐURLÆGJA | F | L | A | S | SPÍRA / VESKI | T | U | R | N |
| HÖFÐÝR | A | S | N | I | ERLENDIS / MÆLIEINING | U | T | A | N | HRÆÐA | MERKI |
| KRINGUM | U | M | STÚTUR / FATAEFNI | T | Ú | Ð | A | LEIKFÖNG / MJÓG | D | Ó | T |
| VARKÁRNI | G | Á | T | HNUSA / TVEIR EINS | N | A | S | A | AÐGÆTA / RÓMVERSKA TALA | G | Á |
| YNDIS | U | N | A | Ð | S | MYNT | K | L | I | N | K |
| BLÓMI | R | A | U | Ð | A | ÓSKIPTAN | A | L | L | A | N |

## Dagar Íslands

**25. mars 1975:**
Vatnsfjörður í Barðastrandarsýslu var friðlýstur, um 100 km² lands.

**28. mars 1881:**
Tveir menn gengu á hafís alla leiðina frá Siglufirði til Akureyrar, en þessi vetur var með þeim hörðustu sem vitað er um á Íslandi.

**29. mars 1881:**
Bjarndýr var skotið á Látrum við Eyjafjörð og nokkur fleiri um austanvert landið.

## Sudoku þrautir

| | | | | | | | | |
|---|---|---|---|---|---|---|---|---|
| 7 | 4 | 9 | 5 | | | 8 | 1 | |
| 3 | | | 7 | 4 | | 6 | | 5 |
| | | | 8 | | | | | 7 |
| | 3 | 8 | 2 | | | 1 | | |
| | 1 | | | | 4 | 5 | 7 | |
| 5 | 7 | | 6 | | | | | |
| 4 | | | | 6 | 2 | 7 | | 1 |
| | 2 | 1 | 4 | | 7 | 9 | | |
| 8 | | 7 | | 5 | 3 | 2 | | 4 |

| | | | | | | | | |
|---|---|---|---|---|---|---|---|---|
| | | | 6 | 8 | 3 | | | |
| 4 | | 5 | | | | 9 | | |
| | | | | | | | | |
| | | 4 | 9 | 3 | | | 5 | |
| 9 | 6 | 8 | | 5 | | | | |
| | | 3 | | | | 2 | | 9 |
| | | 9 | 5 | | | | 8 | 2 |
| | | | | | 7 | | | |
| 2 | | | 3 | | 9 | | 1 | |


## Þjónustuauglýsingar

Auglýsingasími bb.is er 456 4560

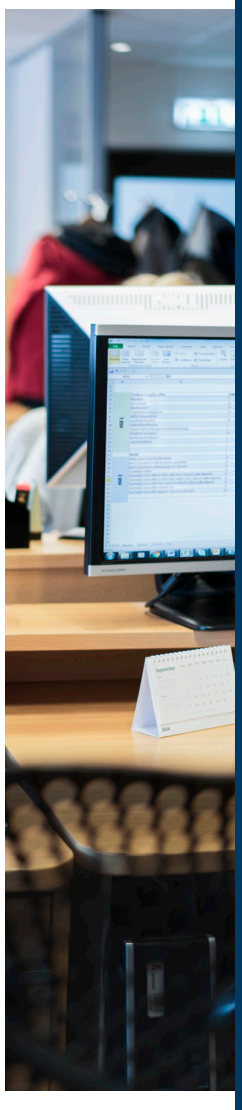

# Sumarstarf - Ísafjörður

Óskað er eftir áreiðanlegum einstaklingi með ríka þjónustulund til sumarstarfa í útibúi Landsbankans á Ísafirði.

**Helstu verkefni**

- Upplýsingagjöf um vörur og þjónustu bankans
- Almenn þjónusta við viðskiptavini
- Vinnutími er kl. 9-17 alla virka daga
- Áætlaður starfstími er frá 15. maí til 25. ágúst 2017

**Hæfniskröfur og eiginleikar**

- Skipulögð vinnubrögð og hæfni í mannlegum samskiptum
- Frumkvæði, heiðarleiki og þjónustulund
- Reynsla af þjónustustörfum er kostur

Nánari upplýsingar veita Sævar Þ. Ríkharðsson, útibússtjóri í síma 4109101 og Guðrún Kvaran, mannauðsráðgjafi í síma 4107906. Umsókn merkt *Sumarstarf - Ísafjörður* fyllist út á vef bankans, landsbankinn.is. Umsóknarfrestur er til og með 31. mars nk.

Jafnlaunaúttekt PwC

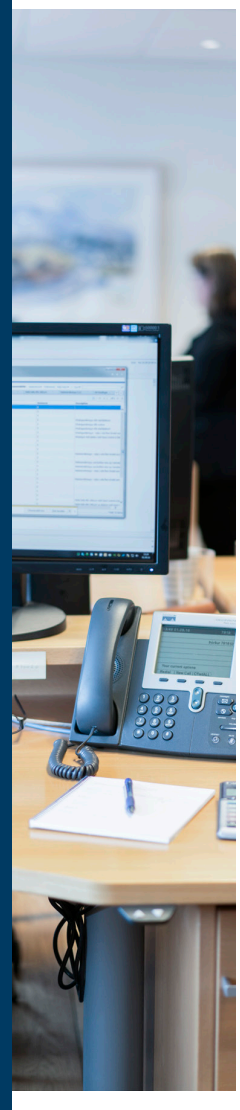

**Átak til atvinnusköpunar**

# Á markað með snjallt nýsköpunarverkefni?

Atvinnuvega- og nýsköpunarráðuneytið auglýsir eftir **umsóknum um styrki** úr verkefninu **Átaki til atvinnusköpunar.** Veittir eru styrkir til **nýsköpunarverkefna og markaðsaðgerða** starfandi frumkvöðla og nýsköpunarfyrirtækja.

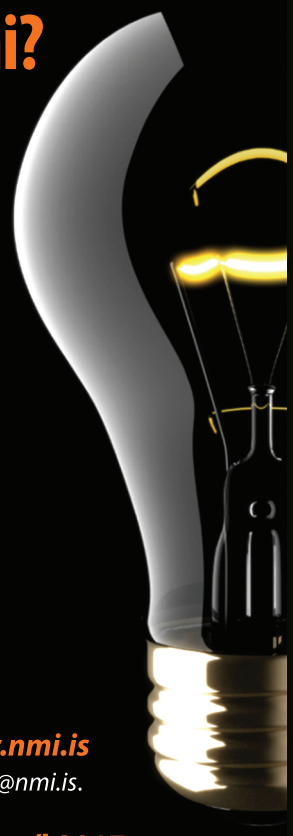

**Markmið verkefnis:**

- Að styðja við þróun nýsköpunarhugmynda á fyrri stigum sem hlotið gætu frekari fjármögnun sjóða og fjárfesta
- Að styðja við undirbúning og framkvæmd markaðsaðgerða frumkvöðla og fyrirtækja

**Sérstök áhersla er lögð á**

- Verkefni sem eru nýjung og skapa ný störf
- Ný verkefni í ferðamálum á sviði þjónustu, upplifunar og afþreyingar og geta stuðlað að því að dreifa ferðamönnum jafnar um landið

Nánari upplýsingar og rafræn umsóknareyðublöð eru á ***www.nmi.is***
Beiðni um upplýsingar og aðstoð má senda á netfangið *hildur@nmi.is*.

**Umsóknarfrestur til kl. 12:00 á hádegi þann 18. apríl 2017**

Nýsköpunarmiðstöð Íslands

Atvinnuvega- og nýsköpunarráðuneytið

Átak til atvinnusköpunar